80036
Opholdsrum med organiske bænke

Datablad

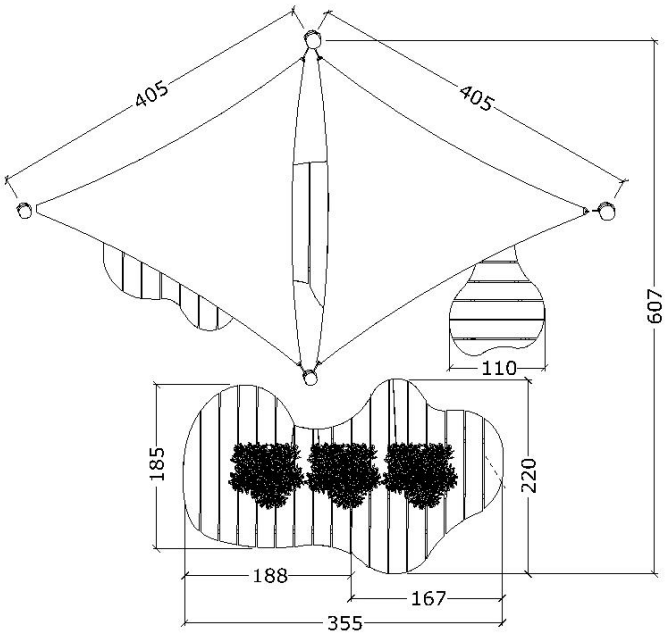

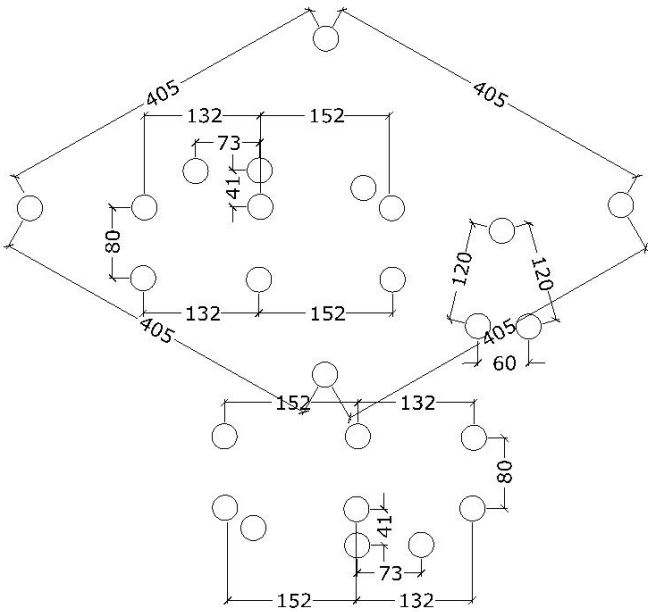

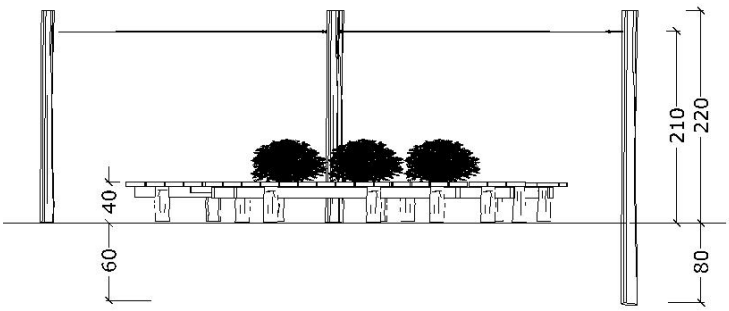

Serie: Chill out	Vare nr.:80036	Dato:1.9.2016	Aldersgruppe: 1+
Monteringstid:6 timer	Sikkerhedsareal:41	Kræver faldunderlag:græs	Faldhøjde:40
Samlet vægt:520kg	Største enkeltdel:300 cm	Vægt største enkeltdel:120kg	

GULDBORG Legepladser